FICHA TECNICA

HLED-650/12W/30

CALICUT

CARACTERÍSTICA	
Modelo (s)	HLED-650_12W_30
Aplicación	Empotrado Piso
Material de la carcasa	Aluminio
Terminado	Aluminio
Índice de protección	65

PARÁMETROS ELÉCTRICOS	
Tensión nominal [V~]	100 - 240 V
Consumo de potencia [W]	12 W
Frecuencia nominal [Hz]	50 Hz/60 Hz
Consumo de corriente	0.12 A - 0.05 A
Factor de potencia [f.	0.9
Flujo luminoso [lm]	800 lm
Temperatura de color	3 000 K
Color de luz	Luz cálida brillante
IRC	80
Temperatura de	0 / 40° C

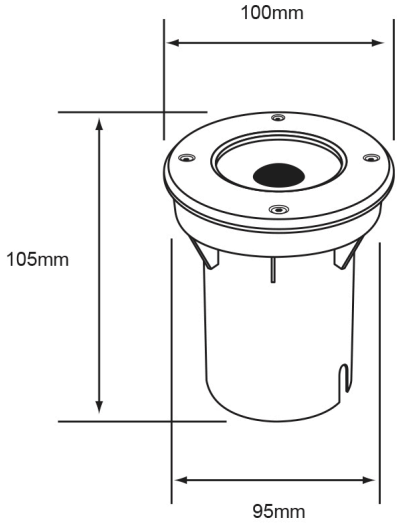

BENEFICIOS	
Horas de vida [h]	25000 h
Atenuable	NO
Garantía	5 años
Certificación	NOM-003

Observaciones

Lada sin costo 01 800 777 LITE

Iluminaciï¿½n Especializada de Occidente S.A. de C.V

Av. Dr. Angel Leaï¿½oo No.401, Nave 2 B, Fracc. Los Robles C.P. 45134 Zapopan Jal. Mï¿½xico

tecnolite.mx

CAL-FOR-T037