FICHA TECNICA

09YDMLED001MV40B

VOLANS I

CARACTERÍSTICA	
Modelo (s)	09YDMLED001MV40B
Aplicación	Empotrado Techo
Material de la carcasa	Policarbonato
Terminado	Blanco

PARÁMETROS ELÉCTRICOS	
Tensión nominal [V~]	100 - 240 V
Consumo de potencia [W]	9 W
Frecuencia nominal [Hz]	50 Hz/60 Hz
Consumo de corriente	0.09 A - 0.04 A
Factor de potencia [f.	0.5
Flujo luminoso [lm]	800 lm
Temperatura de color	4 000 K
Color de luz	Luz neutra
IRC	80
Temperatura de	-20 / 40° C

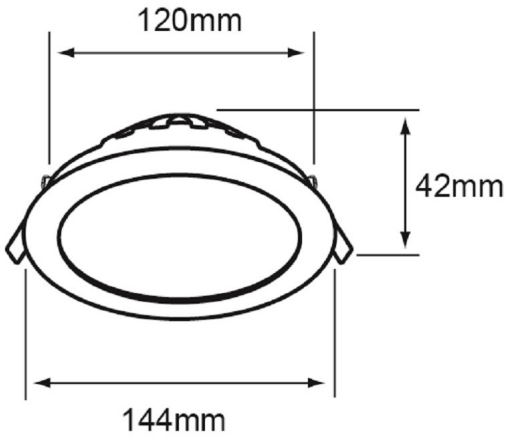

BENEFICIOS	
Horas de vida [h]	15000 h
Atenuable	NO
Garantía	5 años
Certificación	NOM-003

Observaciones

Este dispositivo no es compatible con sensores IR, sensores de proximidad ni equipos con fotocelda

5 AÑOS GARANTÍA LED tecnolite

Lada sin costo 01 800 777 LITE

NOM