FICHA TECNICA

13PAR38LEDYMV60

13PAR38LEDYMV60

CARACTERÍSTICA	
Modelo (s)	13PAR38LEDYMV60
Tipo de bulbo	PAR
Material de la carcasa	Plástico
Terminado	Blanco
IRC	80
Distribución de luz	E27

PARÁMETROS ELÉCTRICOS	
Tensión nominal [V~]	100 - 240 V
Consumo de potencia [W]	13.5 W
Consumo de corriente	0.14 A - 0.06 A
Factor de potencia [f.	0.5
Flujo luminoso [lm]	1100 lm
Temperatura de color	Amarillo
Color de luz	Amarillo
Temperatura de	-20 / 40° C

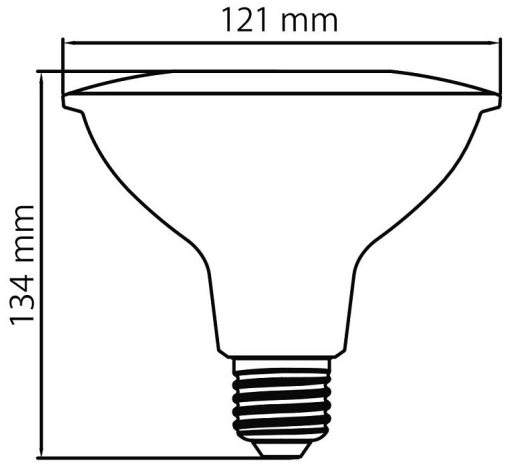

BENEFICIOS	
Horas de vida [h]	25000 h
Atenuable	NO
Garantía	5 años
Certificación	NOM-003

Observaciones

Este dispositivo no es compatible con sensores IR, sensores de proximidad ni equipos con fotocelda

5 AÑOS GARANTÍA LED tecnolite

Lada sin costo 01 800 777 LITE

NOM

Iluminaciï¿½n Especializada de Occidente S.A. de C.V

Av. Dr. Angel Leaï¿½oo No.401, Nave 2 B, Fracc. Los Robles C.P. 45134 Zapopan Jal. Mï¿½xico

tecnolite.mx