tecnolite
LA LUZ ES TUYA

FICHA TECNICA

120YD4002MVN

ALICANTE I

CARACTERÍSTICA	
Modelo (s)	120YD4002MVN
Nombre comercial	ALICANTE I
Aplicación	Empotrado Techo
Material de la carcasa	Aluminio
Terminado	Negro
Distribución de luz	GX5.3/GU10 x 2

PARÁMETROS ELÉCTRICOS	
Tensión Nominal [V~]	100 - 240 V
Consumo de potencia [W]	14 W
Frecuencia Nominal [Hz]	50 Hz/60 Hz
Consumo de corriente	0.14 A - 0.06 A
Temperatura de	0 / 40° C

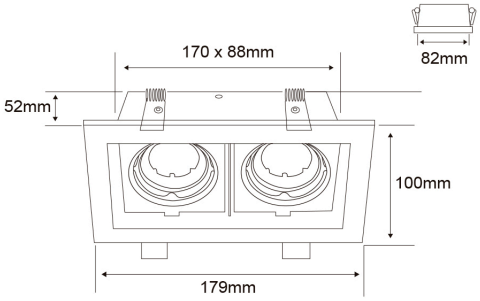

BENEFICIOS	
Garantía	1 año

Observaciones

1 AÑO DE GARANTÍA

Lada sin costo 01 800 777 LITE

NOM

Iluminaciï¿½n Especializada de Occidente S.A. de C.V
Av. Dr. Angel Leaï¿½oo No.401, Nave 2 B, Fracc. Los Robles C.P. 45134 Zapopan Jal. Mï¿½xico

tecnolite.mx

CAL-FOR-T037