tecnolite
LA LUZ ES TUYA

FICHA TECNICA

YD-145/S

BACCOLI

CARACTERÍSTICA	
Modelo (s)	YD-145_S
Nombre comercial	BACCOLI
Aplicación	Empotrado Techo
Material de la carcasa	Aluminio
Terminado	Satinado
Distribución de luz	GY6.35

PARÁMETROS ELÉCTRICOS	
Tensión Nominal [V~]	100 - 240 V
Consumo de potencia [W]	3 W
Frecuencia Nominal [Hz]	50 Hz/60 Hz
Consumo de corriente	0.037 A
Temperatura de	0 / 40° C

BENEFICIOS	
Garantía	1 año

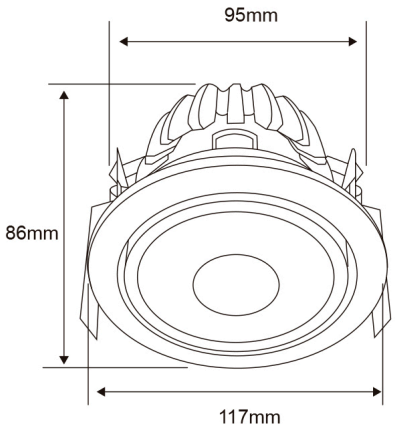

Observaciones

1 AÑO DE GARANTÍA

Lada sin costo 01 800 777 LITE

NOM

Iluminaciï¿½n Especializada de Occidente S.A. de C.V
Av. Dr. Angel Leaï¿½oo No.401, Nave 2 B, Fracc. Los Robles C.P. 45134 Zapopan Jal. Mï¿½xico
tecnolite.mx

CAL-FOR-T037