FICHA TECNICA

Descontinuado / Suspendido Techo

20CTL7422MVC3D

SELENE II

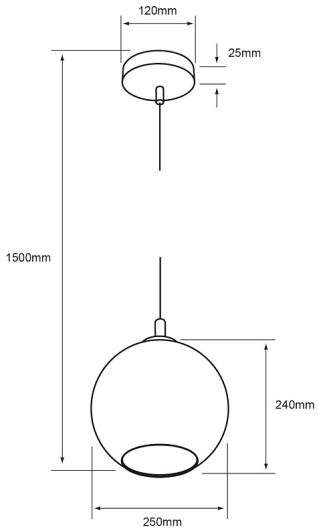

CARACTERÍSTICA	
Modelo (s)	20CTL7422MVC3D
Nombre comercial	SELENE II
Aplicación	Suspendido Techo
Material de la carcasa	Lámina de acero
Terminado	Cristal 3D
Distribución de luz	E27

PARÁMETROS ELÉCTRICOS	
Tensión Nominal [V~]	100 - 240 V
Consumo de potencia [W]	8.5 W
Frecuencia Nominal [Hz]	50 Hz/60 Hz
Consumo de corriente	0.09 A - 0.04 A
Temperatura de	0 / 50° C

BENEFICIOS	
Garantía	1 año

Observaciones

1 AÑO DE GARANTÍA

Lada sin costo 01 800 777 LITE

NOM

Iluminaciï¿½n Especializada de Occidente S.A. de C.V

Av. Dr. Angel Leaï¿½oo No.401, Nave 2 B, Fracc. Los Robles C.P. 45134 Zapopan Jal. Mï¿½xico

tecnolite.mx