tecnolite
LA LUZ ES TUYA

FICHA TECNICA

FTL-6000/BA

SABINO

CARACTERÍSTICA	
Modelo (s)	FTL-6000_BA
Nombre comercial	SABINO
Aplicación	Sobreponer Muro
Material de la carcasa	Aluminio
Terminado	Bronce Antiguo
Distribución de luz	E27

PARÁMETROS ELÉCTRICOS	
Tensión Nominal [V~]	100 - 240 V
Consumo de potencia [W]	13 W
Frecuencia Nominal [Hz]	50 Hz/60 Hz
Consumo de corriente	0.11 A - 0.04 A
Temperatura de	0 / 40° C

BENEFICIOS	
Garantía	1 año

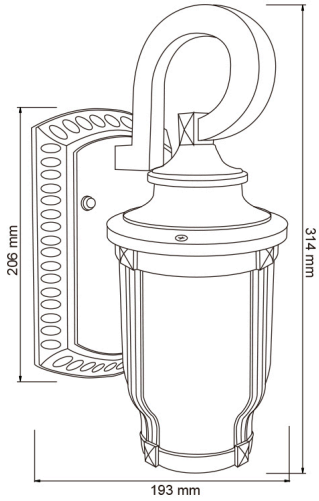

Observaciones

Este luminario puede ser utilizado en exterior, pero debe de estar siempre en un lugar bajo techo

1 AÑO DE GARANTÍA

Lada sin costo 01 800 777 LITE

NOM

Iluminacï¿½n Especializada de Occidente S.A. de C.V

Av. Dr. Angel Leaï¿½oo No.401, Nave 2 B, Fracc. Los Robles C.P. 45134 Zapopan Jal. Mï¿½xico

tecnolite.mx

CAL-FOR-T037