FICHA TECNICA

18PTLLED1947MVCCN

MARFIK II

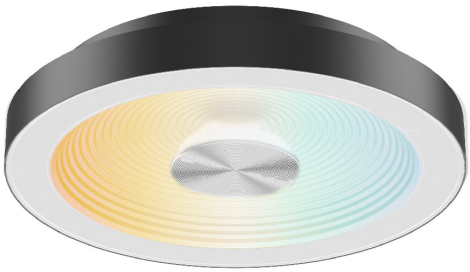

CARACTERÍSTICA	
Modelo (s)	18PTLLED1947MVCCN
Aplicación	Sobreponer Techo
Material de la carcasa	PC
Terminado	Negro
Índice de protección	54
Tipo de base	Integrado LED
Tipo de lámpara	1

PARÁMETROS ELÉCTRICOS	
Tensión nominal [V~]	100 - 240 V
Consumo de potencia [W]	18 W
Consumo de corriente	0.18 A - 0.07 A
Factor de potencia [f.	0.9
Flujo luminoso [lm]	600 lm
Temperatura de color	3 000/4 000/6 500
Color de luz	CCT
IRC	80
Temperatura de	-20 / 45° C

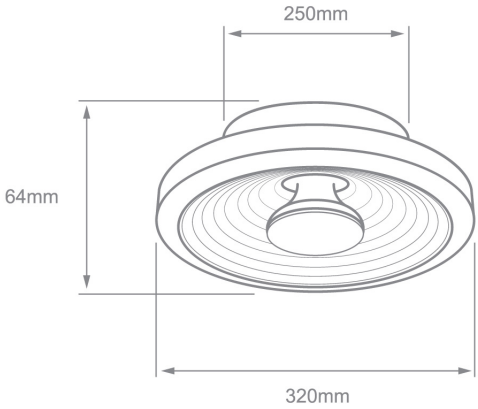

BENEFICIOS	
Horas de vida [h]	50 000 h
Atenuable	NO
Garantía	5 años

Observaciones

Lada sin costo 01 800 777 LITE