FICHA TECNICA

10PTLLED1010MV30N

PADANG

CARACTERÍSTICA	
Modelo (s)	10PTLLED1010MV30N
Aplicación	Sobreponer techo
Material de la carcasa	Plástico
Terminado	Negro

PARÁMETROS ELÉCTRICOS	
Tensión nominal [V~]	100 - 240 V
Consumo de potencia [W]	10 W
Consumo de corriente	0.1 A - 0.04 A
Factor de potencia [f.	0.9
Flujo luminoso [lm]	700 lm
Temperatura de color	3 000 K
Color de luz	Luz cálida brillante
IRC	80
Temperatura de	10 / 40° C

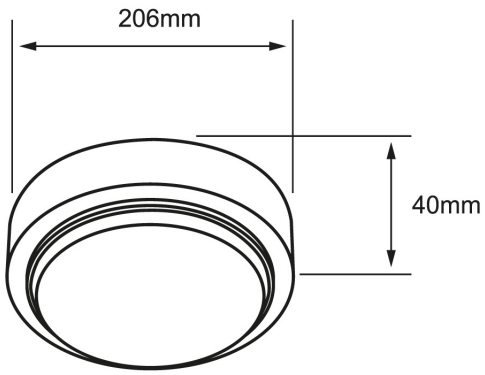

BENEFICIOS	
Horas de vida [h]	25000 h
Atenuable	NO
Garantía	5 años

Observaciones

Este dispositivo no es compatible con sensores IR, sensores de proximidad ni equipos con fotocelda

Lada sin costo 01 800 777 LITE