tecnolite
LA LUZ ES TUYA

FICHA TECNICA

H-605/N

CONSTANZA

CARACTERÍSTICA	
Modelo (s)	H-605_N
Nombre comercial	CONSTANZA
Aplicación	Empotrado Piso
Material de la carcasa	Fibra de Vidrio
Terminado	Negro
Distribución de luz	E27

PARÁMETROS ELÉCTRICOS	
Tensión Nominal [V~]	100 - 240 V
Consumo de potencia [W]	50 W
Frecuencia Nominal [Hz]	50 Hz/60 Hz
Consumo de corriente	0.5 A - 0.2 A
Temperatura de	-10 / 40° C

BENEFICIOS	
Garantía	1 año

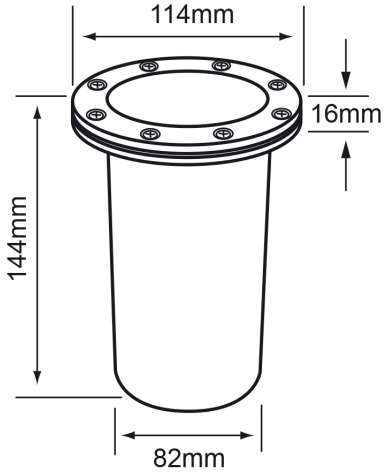

Observaciones

1 AÑO DE GARANTÍA

Lada sin costo 01 800 777 LITE

NOM