# FICHA TECNICA

## 11YDLED432MV30N

NOVA I

| CARACTERÍSTICA | |
|---|---|
| Modelo (s) | 11YDLED432MV30N |
| Aplicación | Empotrado Techo |
| Material de la carcasa | Plástico |
| Terminado | Negro |

| PARÁMETROS ELÉCTRICOS | |
|---|---|
| Tensión nominal [V~] | 100 - 240 V |
| Consumo de potencia [W] | 11 W |
| Frecuencia nominal [Hz] | 50 Hz/60 Hz |
| Consumo de corriente | 0.11 A - 0.05 A |
| Factor de potencia [f. | 0.7 |
| Flujo luminoso [lm] | 800 lm |
| Temperatura de color | 3 000 K |
| Color de luz | Luz cálida brillante |
| IRC | 80 |
| Temperatura de | -20 / 40° C |

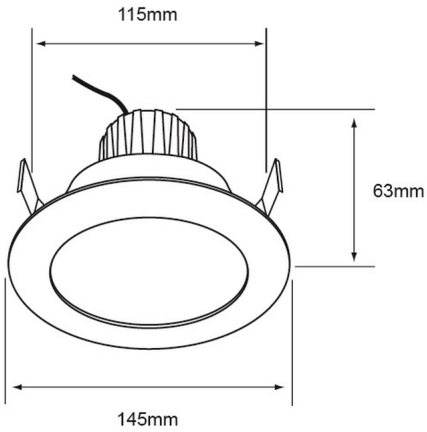


| BENEFICIOS | |
|---|---|
| Horas de vida [h] | 15000 h |
| Garantía | 5 años |
| Certificación | NOM-003 |

**Observaciones**

Este dispositivo no es compatible con sensores IR, sensores de proximidad ni equipos con fotocelda

Lada sin costo 01 800 777 LITE